姿　図　S=1/30

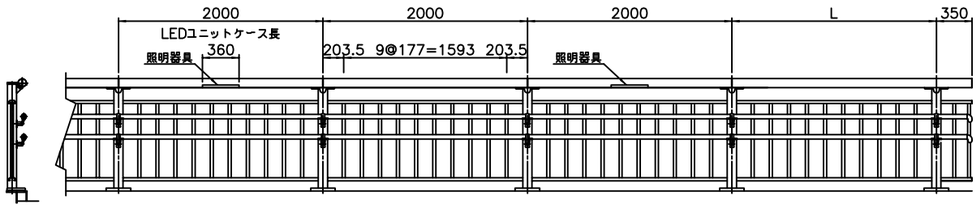

高欄取付詳細図　S=1/6

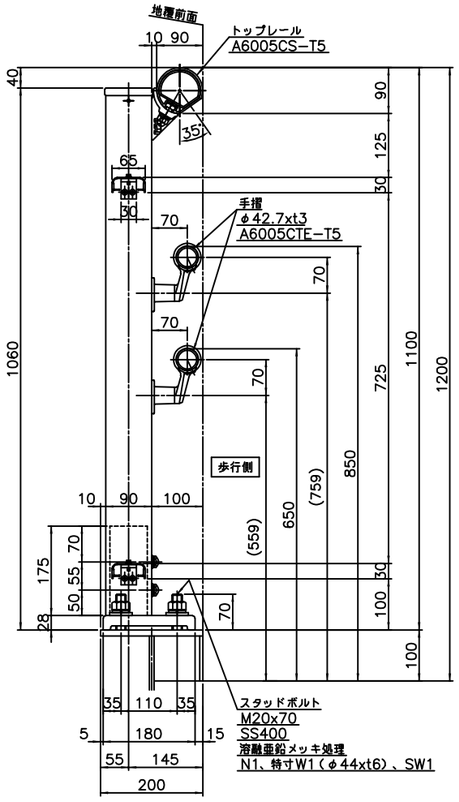

継手部

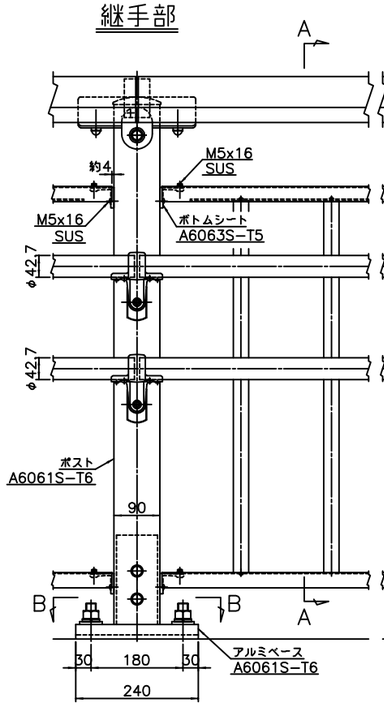

端　部

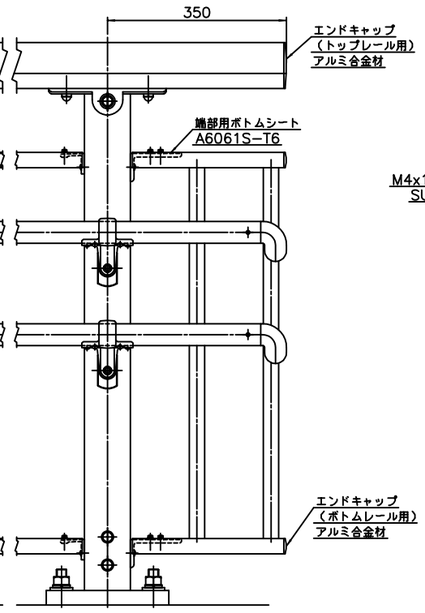

断面A−A

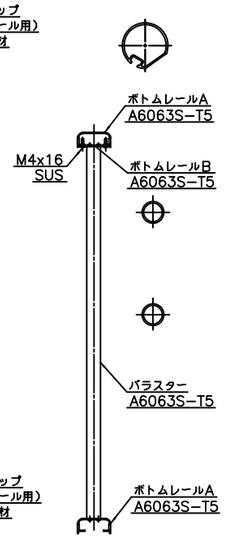

照明器具詳細図　S=1/6

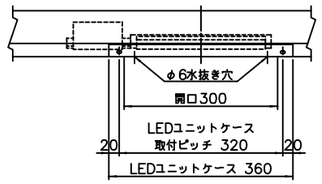

アンカーナット締め付け部

S=1/3

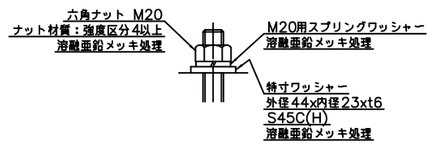

ポスト断面図

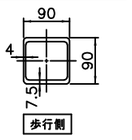

断面B−B

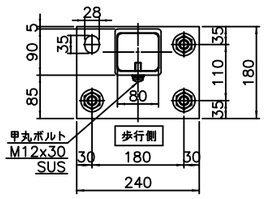

※注記

1. 本高欄の設計・製作仕様は（社）日本アルミニウム協会　土木製品開発委員会作成「アルミニウム合金製橋梁用防護柵設計要領」（平成30年6月）、「アルミニウム合金製橋梁用防護柵製作・施工要領」（平成27年3月）による。
2. 本高欄の表面処理は、アルマイト（シルバー色）仕上げとする。
   アルミベースポストのサヤ管部の表面処理は生地とする。
3. 強度区分の表記無きボルト類はA2−50以上とする。ただし、ビス類はA2とする。
4. （　）寸法は手摺ブラケット取付設計値を示し、手摺取付高さ確認の上現場穴あけのこと。

日軽エンジニアリング（株）

KR−9002−11

歩行者自転車用柵　SP種
H=1100mm
スタッドボルト式

2025年2月